令和元年度　第43回岩手県中学校新人大会バスケットボール競技
男子の部

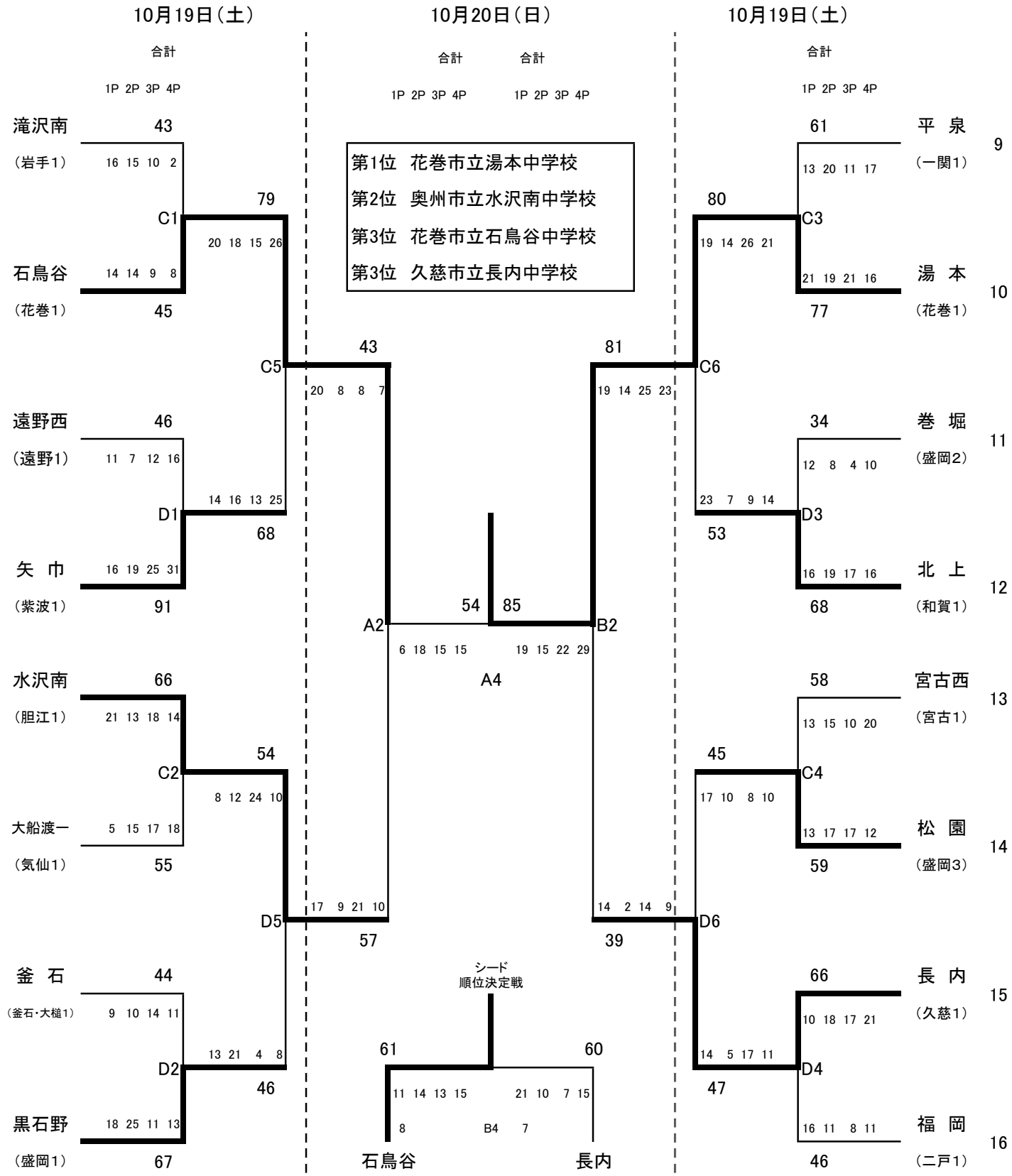

第1位　花巻市立湯本中学校
第2位　奥州市立水沢南中学校
第3位　花巻市立石鳥谷中学校
第3位　久慈市立長内中学校

ABコート：盛岡体育館　　CDコート：八幡平市総合運動公園体育館

令和元年度　第43回岩手県中学校新人大会バスケットボール競技
女子の部

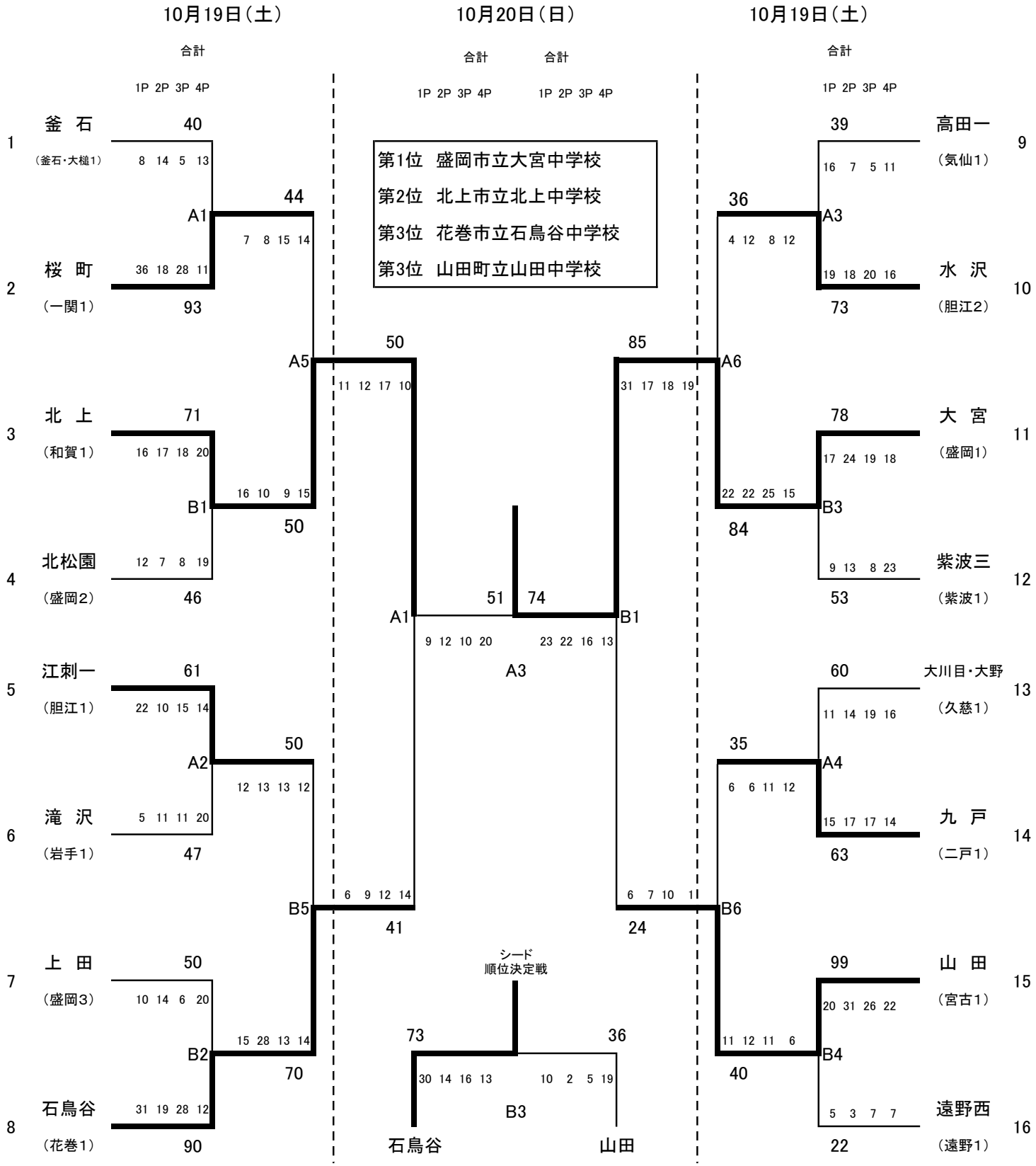

ABコート：盛岡体育館　　CDコート：八幡平市総合運動公園体育館