平成３０年度福島県高等学校新人体育大会バスケットボール競技
結果（女子）

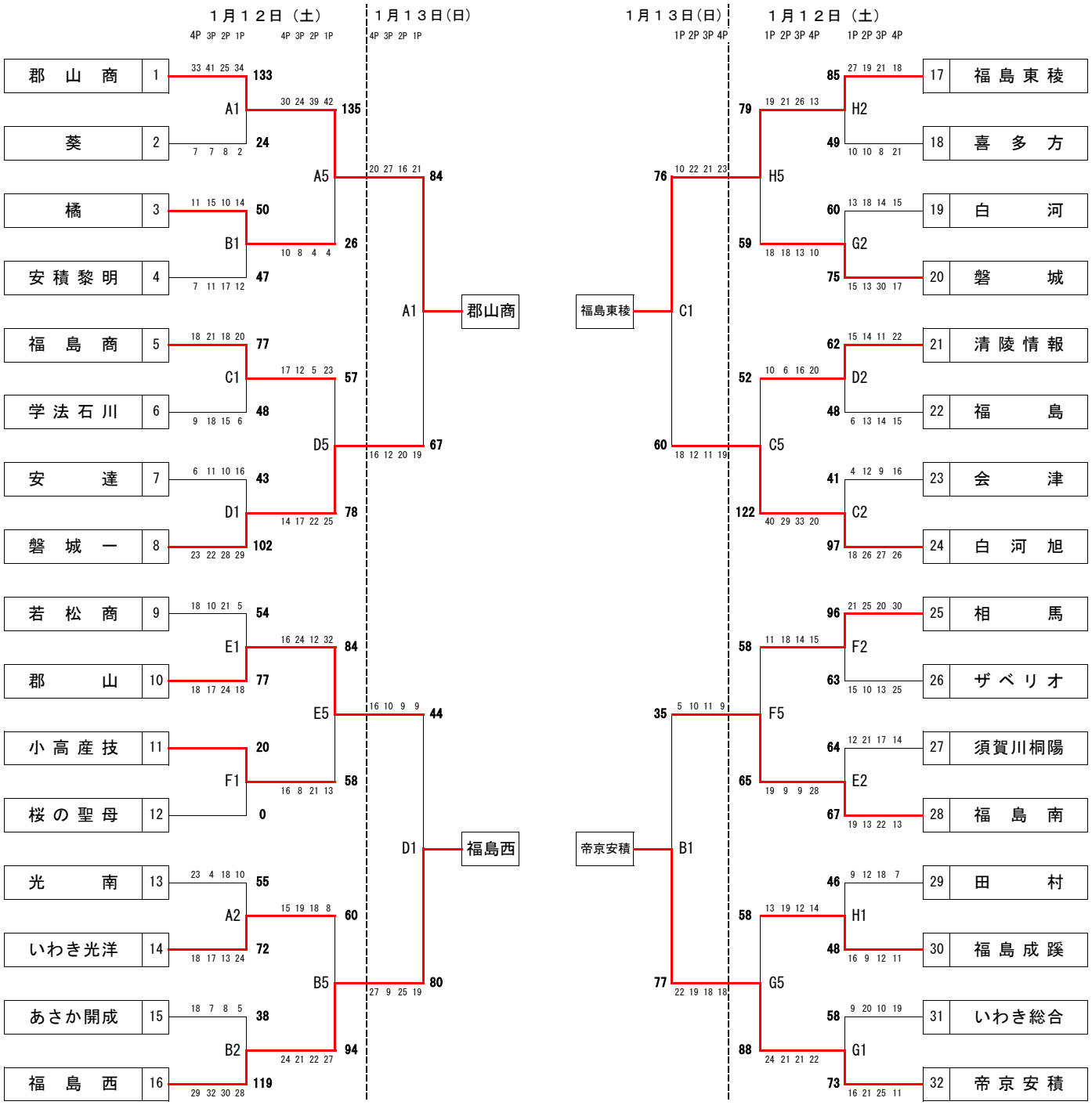

決勝リーグ戦

１月１３日(日)

郡山商	72	A3 20 - 9 / 17 - 14 / 18 - 11 / 17 - 25	59	福島西	帝京安積	71	B3 16 - 20 / 13 - 20 / 25 - 22 / 17 - 27	89	福島東稜

１月１４日(月)

福島東稜	76	A1 14 - 20 / 24 - 27 / 20 - 21 / 18 - 15	83	郡山商	帝京安積	72	B1 17 - 30 / 19 - 24 / 19 - 21 / 17 - 24	99	福島西
郡山商	75	A3 16 - 20 / 20 - 9 / 18 - 15 / 21 - 17	61	帝京安積	福島西	63	B3 13 - 10 / 17 - 17 / 13 - 15 / 20 - 16	58	福島東稜

【試合会場】
あづま総合体育館　（A・B・C・Dコート）
福島南高校　（E・Fコート）
福島西高校　（G・Hコート）

優勝	郡山商業	3勝0敗	（3年連続11回目）
第2位	福島西	2勝1敗	
第3位	福島東稜	1勝2敗	
	帝京安積	0勝3敗	